A

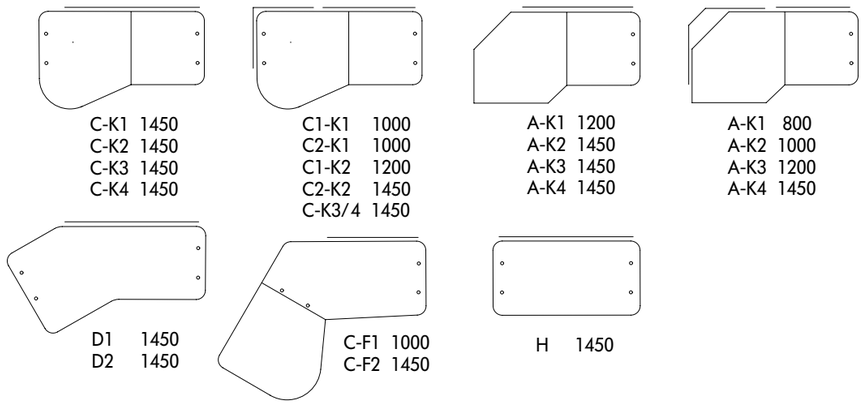

B

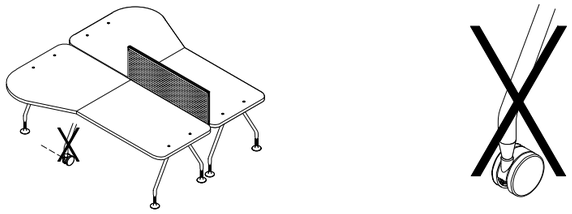

C

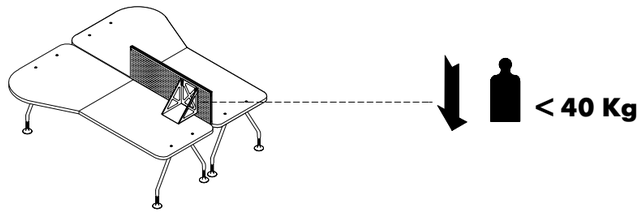

D

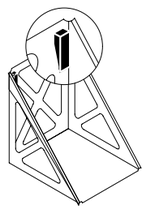

710 210 54

E

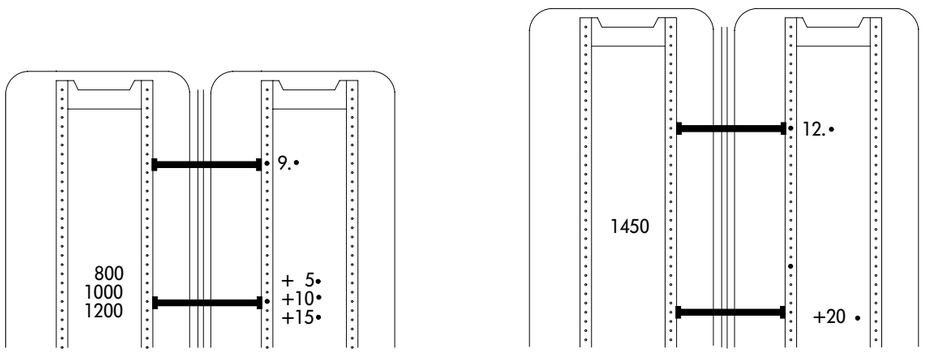

F

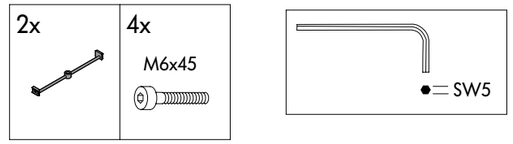

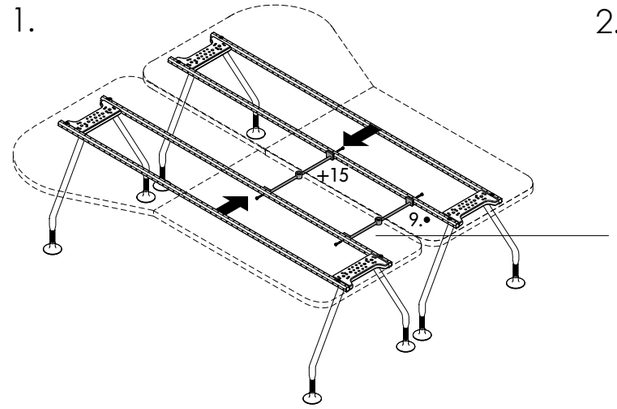

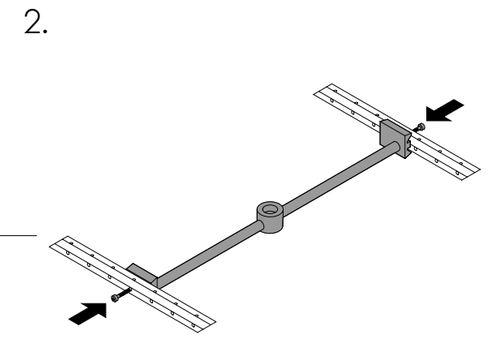

G

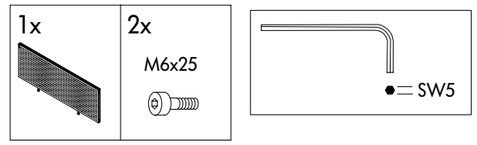

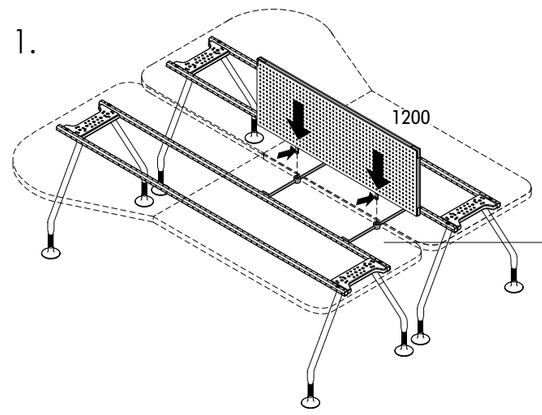

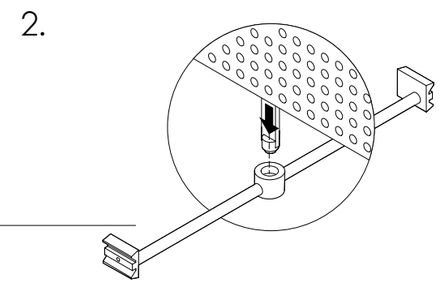

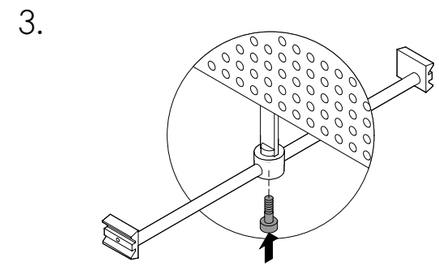

Ad Hoc

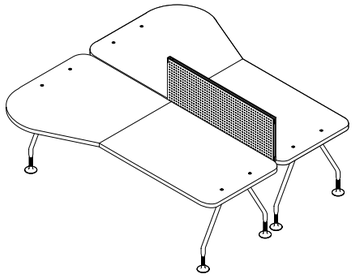

vitra.

2003, Art.-No. 710 210 57